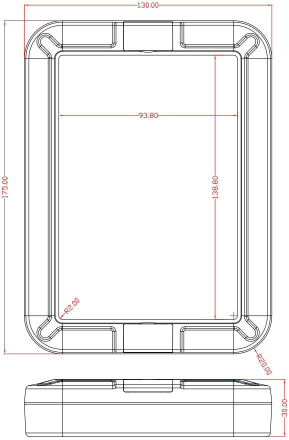
130.00
93.80
175.00
138.80
R2.00
R20.00
30.00

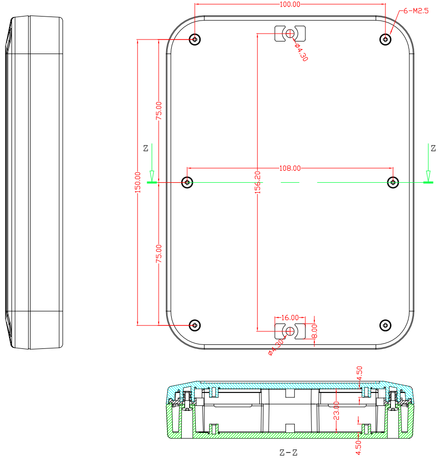
100.00
6-M2.5
ø4.30
75.00
Z
Z
108.00
150.00
156.20
75.00
16.00
8.00
ø4.30
4.50
23.00
4.50
Z-Z

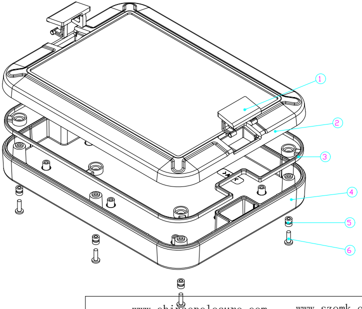

序 号	零件名称	材 料	数 量	零件图号
8				
7				
6	M2.5x8	stainless screws	6	
5	M2.5x5	Brass nut	6	
4	底 壳	ABS/ASA	1	
3	外壳防水胶条	Silica gel	1	
2	上 盖	ABS/ASA	1	
1	卡扣	ABS/ASA	2	

表面处理	*********
制图日期	2022.06.19
备 注	*********

AK-WP-1318

AK-WP-1318

比例 1:1

第 页 共 页

SZ

	备 注	
4A	图 号	
	材 料	**************
4B	数 量	N件

OMK

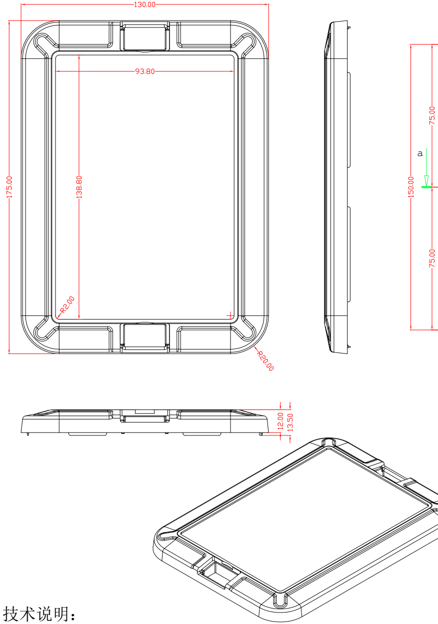
130.00
93.80
175.00
138.80
R2.00
R20.00
a
150.00
75.00
75.00
12.00
13.50

技术说明：
1、未注公差尺寸的极限偏差按GB/T 14486-MT6级；
2、制件应饱满光整、色泽均匀；
3、无缩痕、裂纹、银丝等缺陷；
4、未注壁厚3；未注筋板1.5～2；
5、未注过渡圆角取R0.3～R1，脱模斜度≤0.3°；

表面处理	
制图日期	
备 注	
第 页	

www.chinaenclosure.com www.szomk.en.alibaba.com

www.chinaenclosure.com

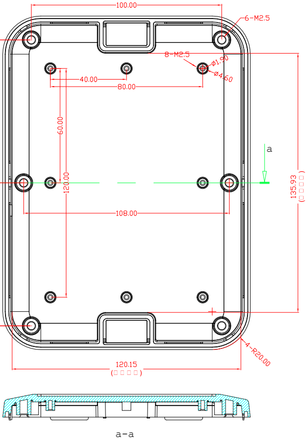
100.00
6-M2.5
8-M2.5
ø1.90
ø4.60
40.00
80.00
60.00
120.00
a
135.93
(□□□□)
108.00
120.15
(□□□□)
4-R20.00
a-a

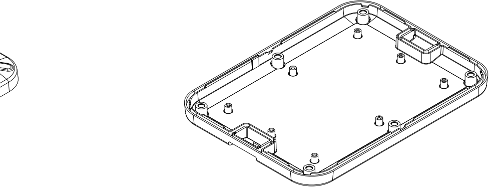

*********	上 盖	图 号	
2022. 06. 19		材 料	**************
*********		数 量	N件
比例 1:1	SZOMK		
共 页			

---

www.chinaenclosure.com

www.chinaenclosure.com

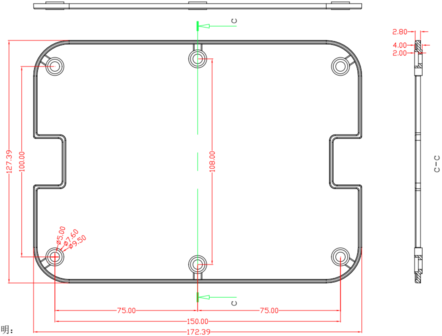
c
2.80
4.00
2.00
c-c
127.39
100.00
108.00
ø5.00
ø7.60
ø9.50
c
75.00
75.00
150.00
172.39

技术说明：
1、未注公差尺寸的极限偏差按GB/T 14486-MT6级；
2、制件应饱满光整、色泽均匀；
3、无缩痕、裂纹、银丝等缺陷；
4、未注壁厚3；未注筋板1.5～2；
5、未注过渡圆角取R0.3～R1，脱模斜度≤0.3°；

表面处理	*********	外壳防水胶条	图 号	
制图日期	2022. 06. 19		材 料	**************
备　注	*********		数 量	N件
	比例 1:1	SZOMK		
第　页	共　页			

www.chinaenclosure.com www.szomk.en.alibaba.com

www.chinaenclosure.com

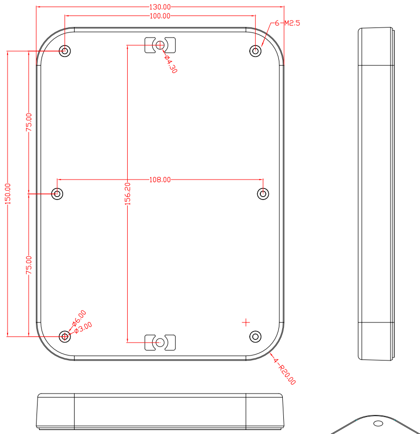
130.00
100.00
6-M2.5
ϕ4.30
75.00
150.00
75.00
156.20
108.00
ϕ6.00
ϕ3.00
4-R20.00

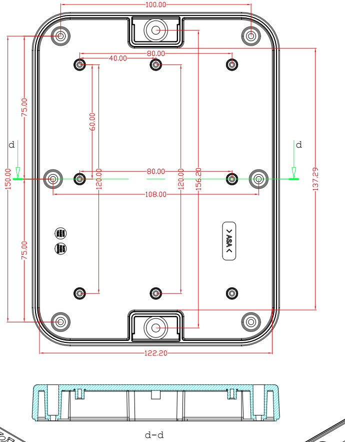
100.00
80.00
40.00
60.00
75.00
d
d
150.00
80.00
120.00
120.00
156.20
137.29
108.00
75.00
122.20
d-d

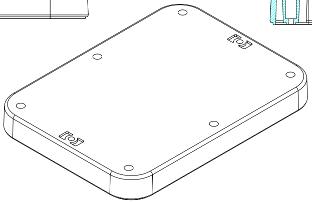

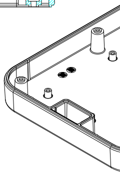

技术说明：

1、未注公差尺寸的极限偏差按GB/T 14486-MT6级；
2、制件应饱满光整、色泽均匀；
3、无缩痕、裂纹、银丝等缺陷；
4、未注壁厚3；未注筋板1.5～2；
5、未注过渡圆角取R0.3～R1，脱模斜度≤0.3°；

表面处理	*********			底壳
制图日期	2022. 06. 19			
备　　注	*********			
		比例	1:1	SZ
第　　页		共　　页		

www.chinaenclosure.com　　www.szomk.en.alibaba.com

www.chinaenclosure.com

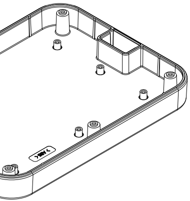

图 号	
材 料	**************
数 量	N件

OMK

---

www.chinaenclosure.com

www.chinaenclosure.com

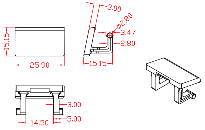
15.15
25.90
3.00
ø2.80
3.47
2.80
15.15
3.00
5.00
14.50

技术说明：
1、未注公差尺寸的极限偏差按GB/T 14486-MT6级；
2、制件应饱满光整、色泽均匀；
3、无缩痕、裂纹、银丝等缺陷；
4、未注壁厚3；未注筋板1.5～2；
5、未注过渡圆角取R0.3～R1，脱模斜度≤0.3°；

表面处理	*********	电池防水胶条	图 号	
制图日期	2022. 06. 19		材 料	**************
备 注	*********		数 量	N件
比例	1:1	SZOMK		
第 页	共 页			

www.chinaenclosure.com www.szomk.en.alibaba.com