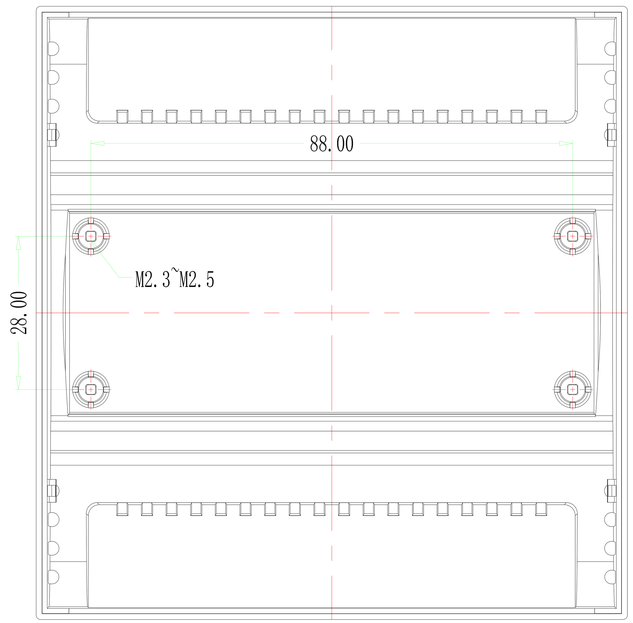

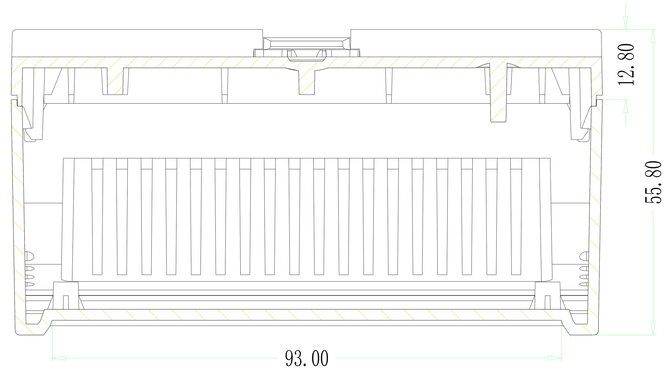

SEC B-B

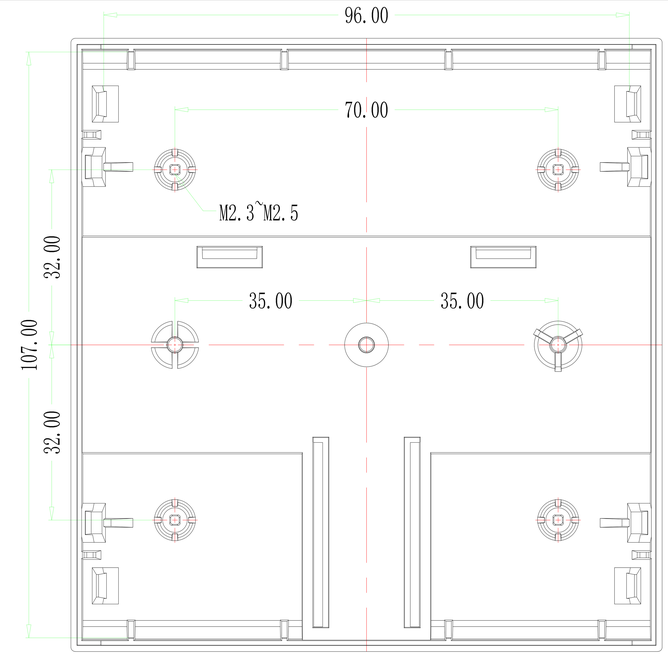

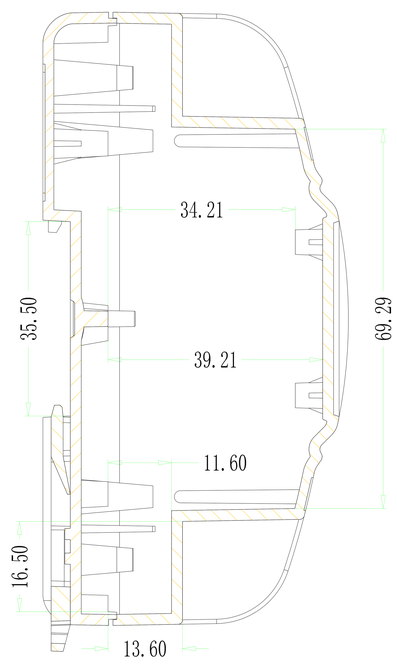

SEC A-A

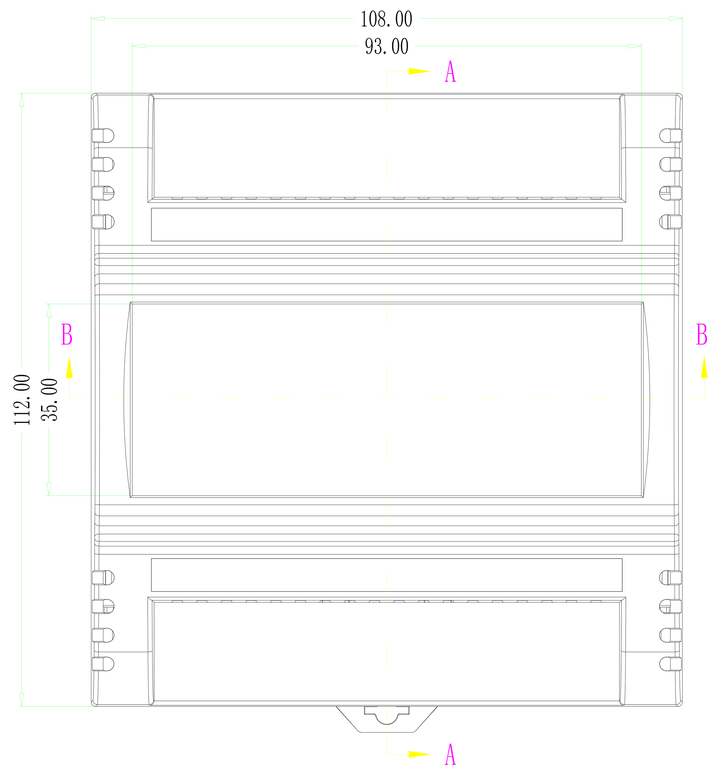

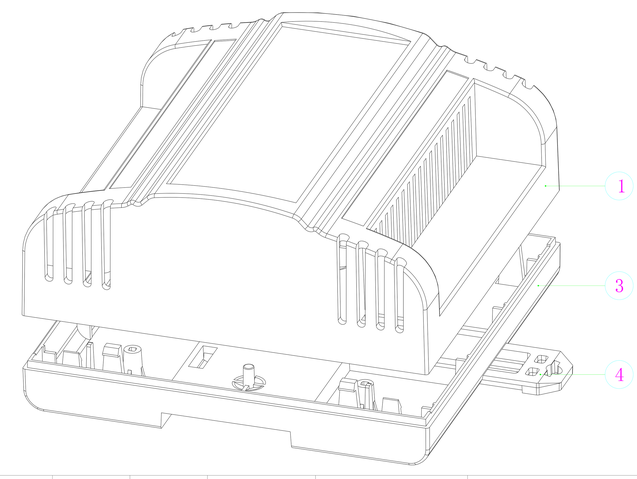

3	卡扣	POM	2	80009-D1		
2	下壳	ABS	1	80009-C1		
1	上壳	ABS	1	80010-B1		
序 号	零件名称	材 料	数 量	配件编号	备 注	
制 图 Drawing	审 核 Auditing	批 准 Confirm	产品名称 Product Name	工控盒	视 图 Project View	
			产品型号 Product Type	AK80010	图纸比例 Drawing Scale	1:1(MM)

SZOMK
深圳市奥科姆电子有限公司
SHENZHEN OMK ELECTRONICS CO.,LTD
中国·深圳
TEL:+86-755-33262000
FAX:+86-755-33262020